# Pyrométrie

# TC «charge» rétractables pour four sous vide

Certains traitements thermiques sous vide nécessitent une excellente homogénéité en température, parfois soumis à des normes strictes telles que l'AMS2750E. Pour ces applications, l'usage de thermocouples insérés dans les pièces à traiter est obligatoire.
Afin de garantir des performances et une expérience utilisateur encore meilleures, BMI a développé un système automatisé de thermocouples «charge» rétractables pour ses fours sous vide.

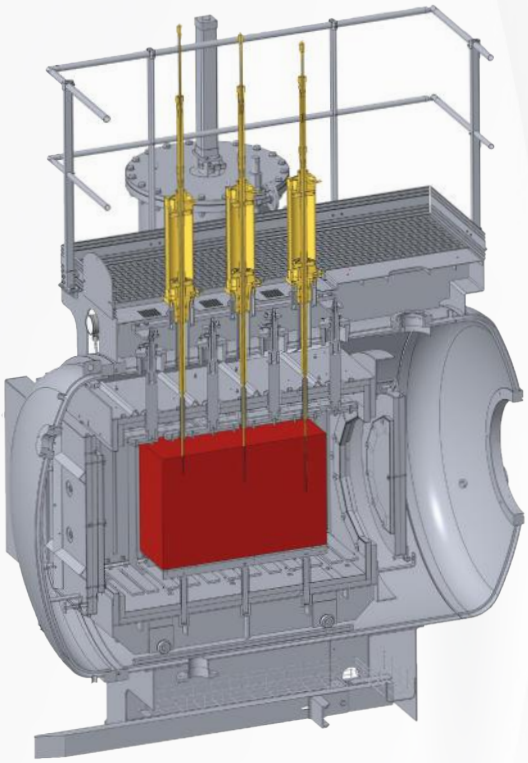

## PRINCIPE

Le ou les TC sont programmés pour s'insérer automatiquement à la position prédéterminée dans la zone utile du four.
Ils sont installés sur des vérins pneumatiques. Un outillage spécifique peut être aménagé suivant la typologie de la charge pour insérer le ou les TC de manière spécifique.

## BÉNÉFICES

- Automatisation et parfaite répétabilité du positionnement des thermocouples pièce
- Avantages du type B sans avoir à manipuler le TC par un opérateur (instrumentation automatique du «TC charge»)
- Allongement de la durée de vie des composants
- Solution parfaitement adaptée pour les installations à chargement/déchargement automatisé

## OPTIONS

- Le « PackAéro », en option sur notre supervision Graphtil, est un complément essentiel à l'utilisation de thermocouples rétractables. Il comprend la gestion des facteurs de correction des chaînes de mesure/contrôle de température (offset) et l'outil de suivi d'utilisation des thermocouples, offrant une maîtrise parfaite de l'application de la norme AMS2750E.

Fours Industriels B.M.I.
65 rue du ruisseau
38297 Saint-Quentin-Fallavier

Tél: 04 74 94 34 44
infos@tenova.com
www.bmi-fours.com